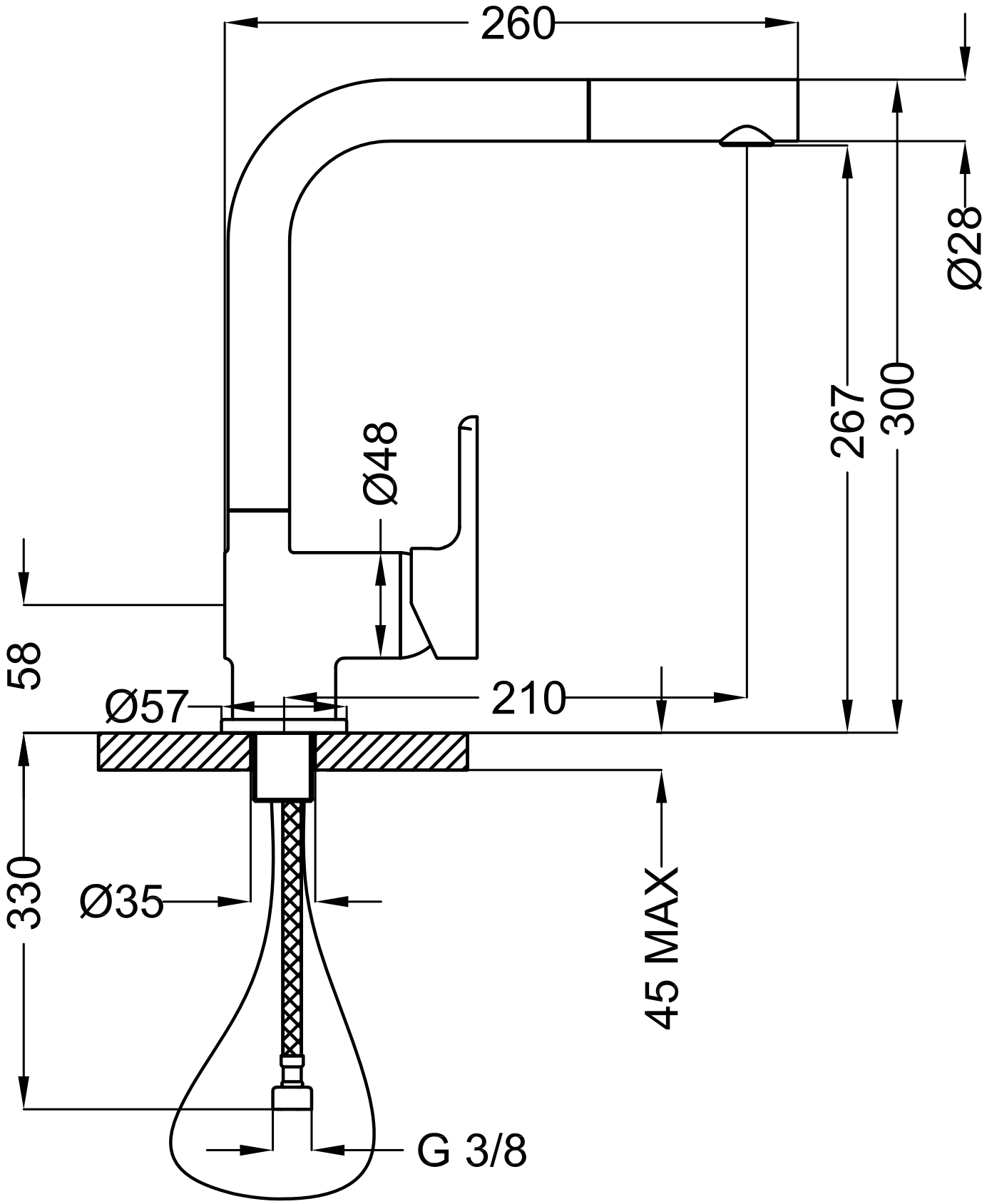
260
Ø28
267
300
Ø48
58
Ø57
210
330
Ø35
45 MAX
G 3/8