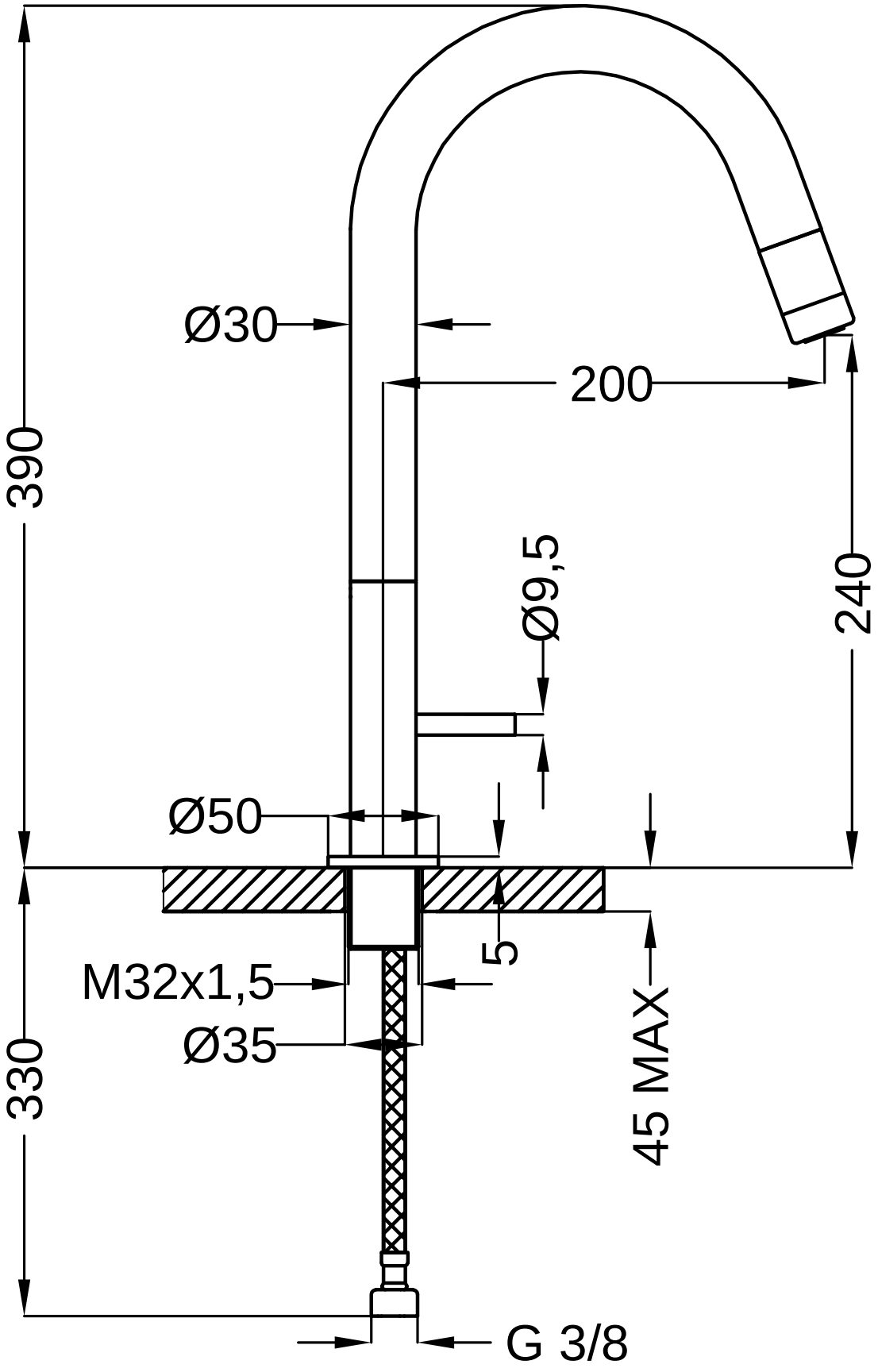
Ø30
200
390
240
Ø9,5
Ø50
5
M32x1,5
Ø35
45 MAX
330
G 3/8