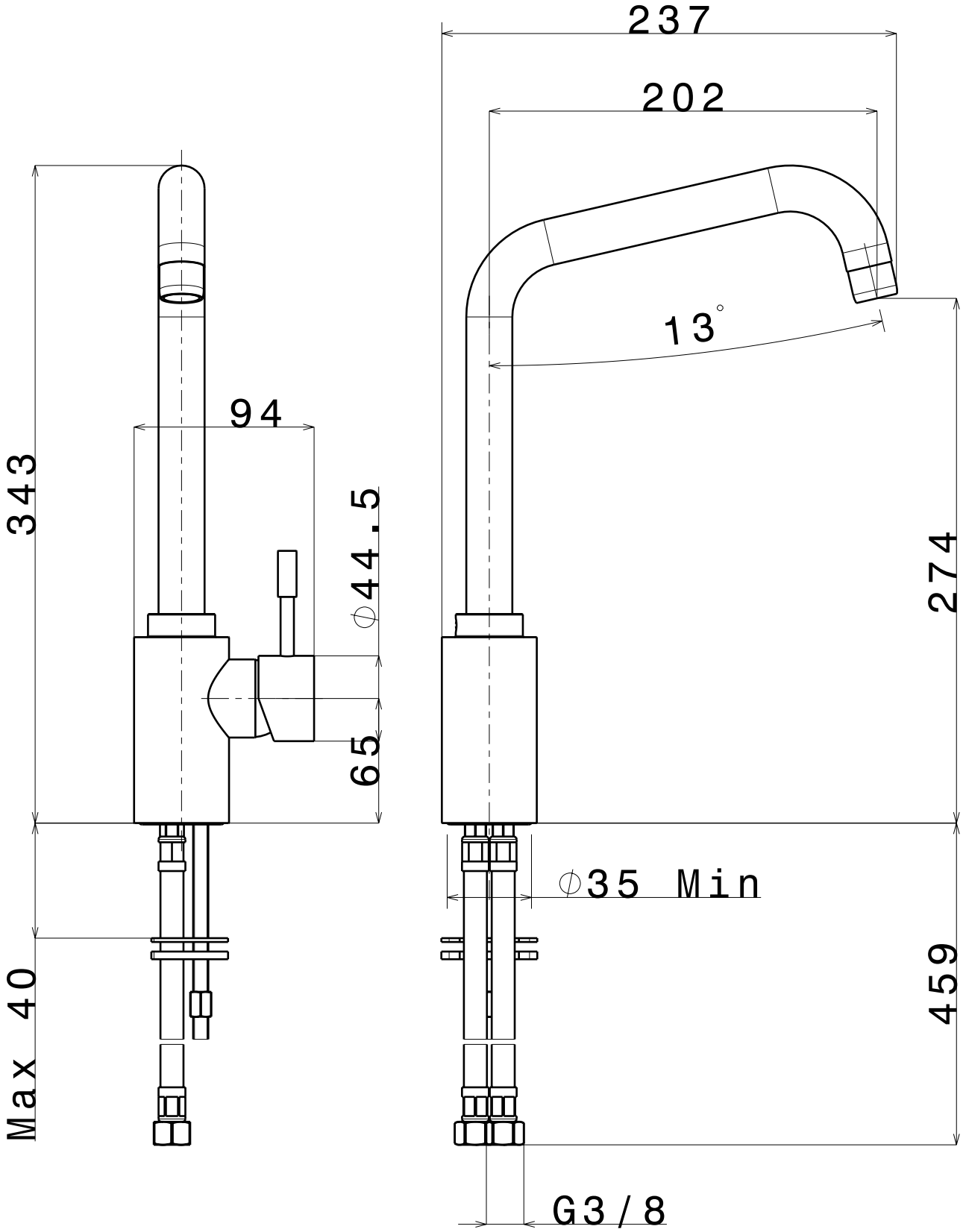
237
202
13°
94
343
⌀44.5
274
65
⌀35 Min
459
Max 40
G3/8