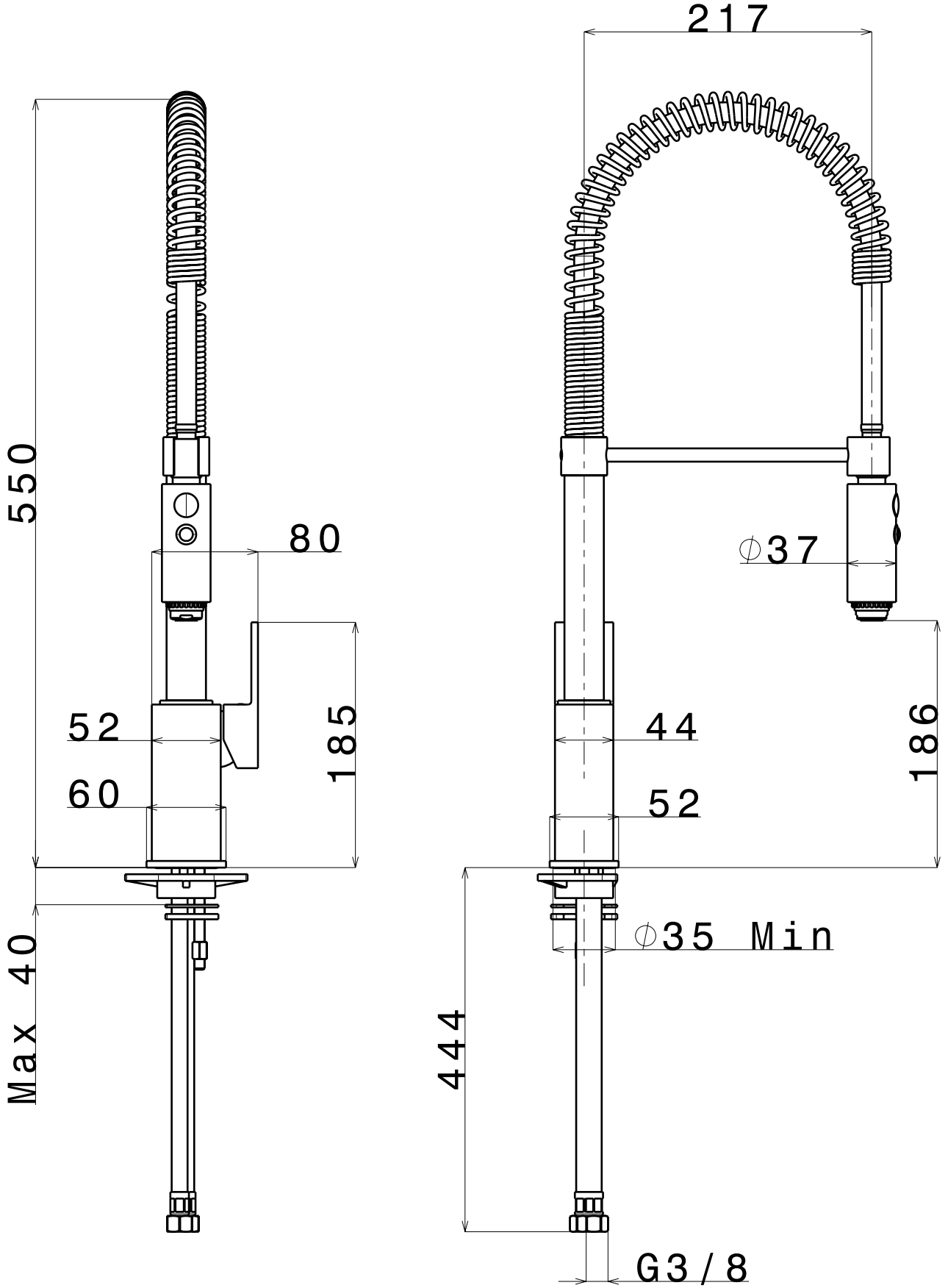
217
550
80
ϕ37
52
185
44
186
60
52
ϕ35 Min
Max 40
444
G3/8