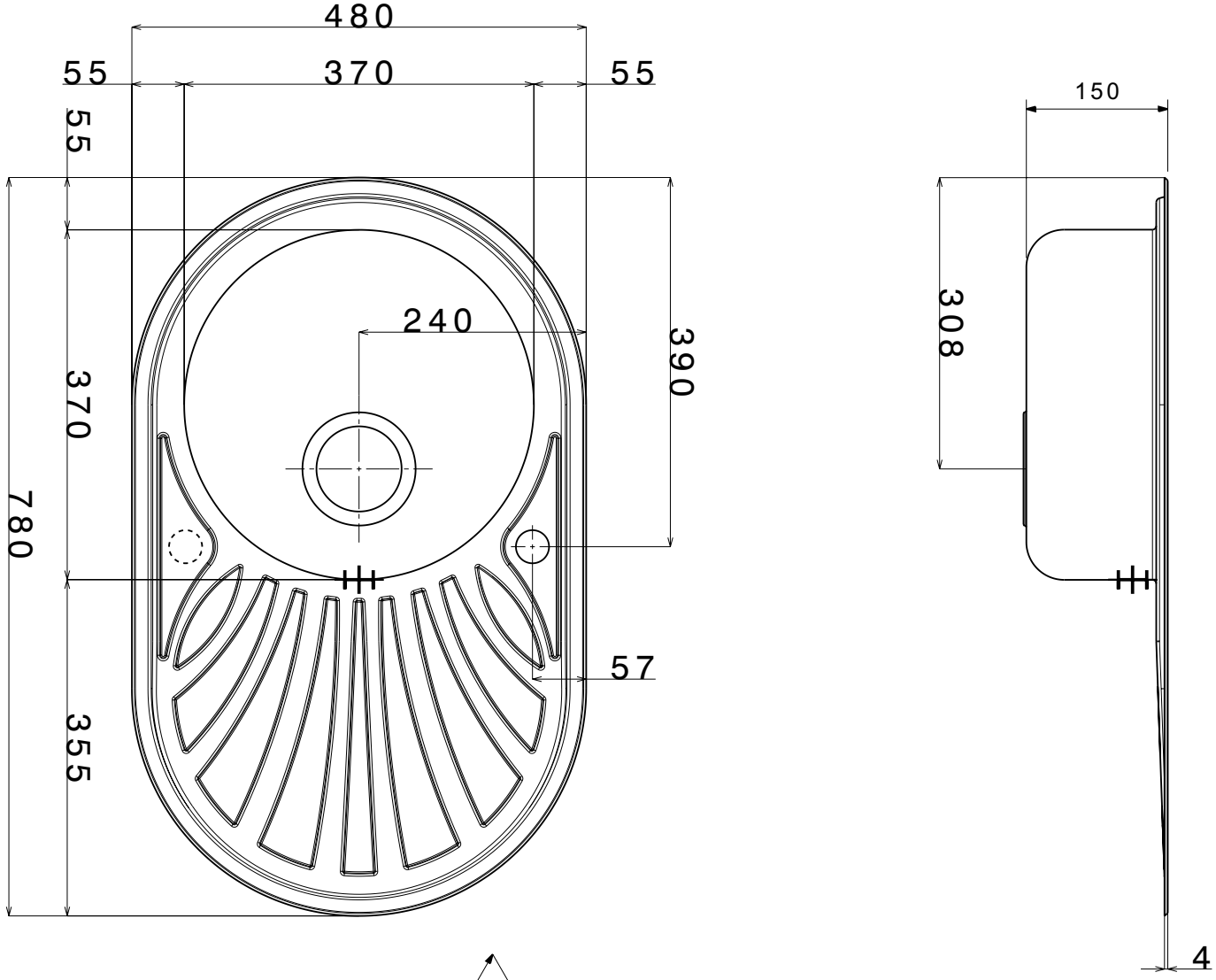
480
55
370
55
55
240
390
370
780
57
355
150
308
4

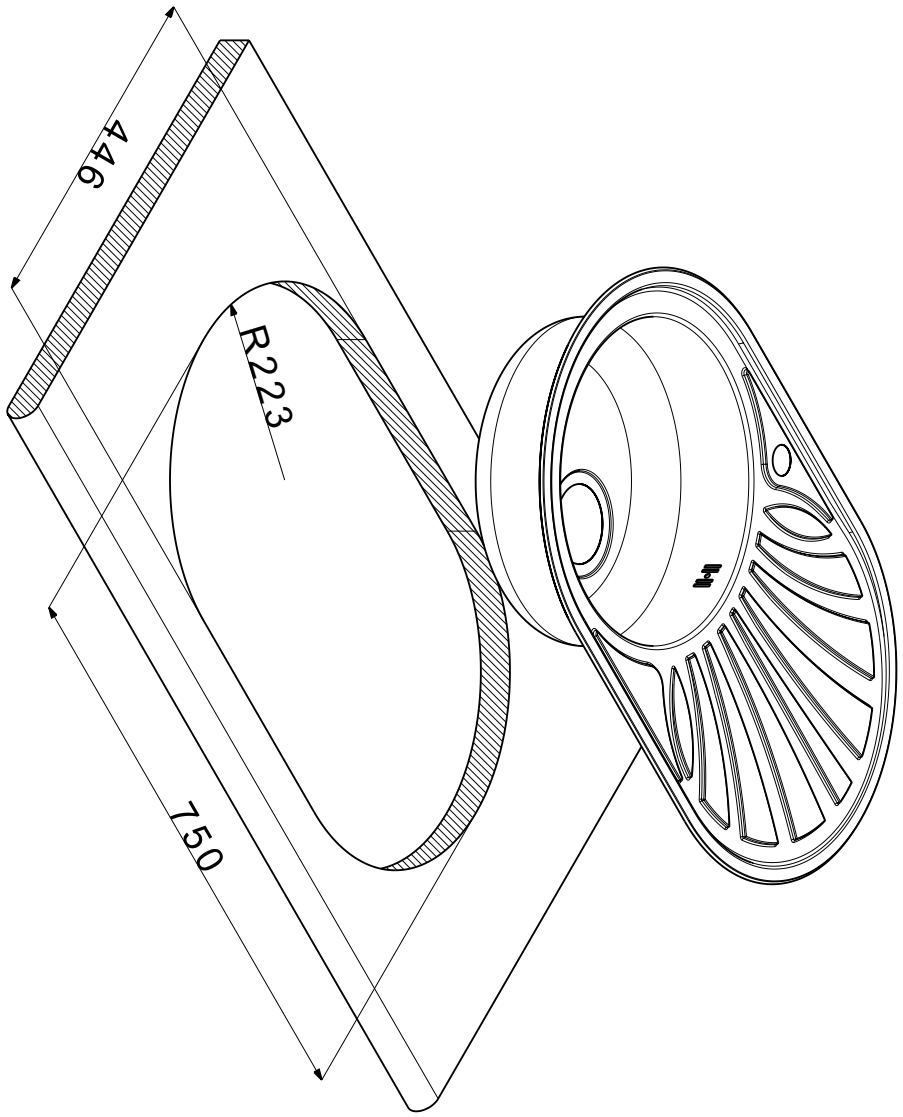
446
R223
750