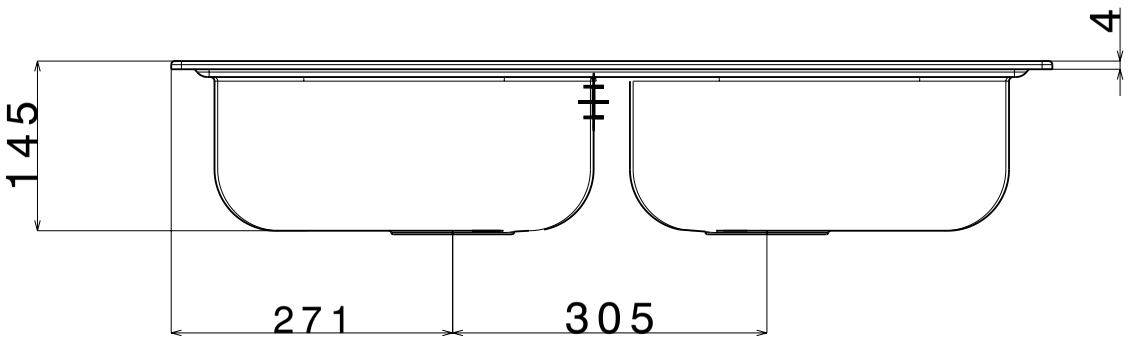
4
145
271
305

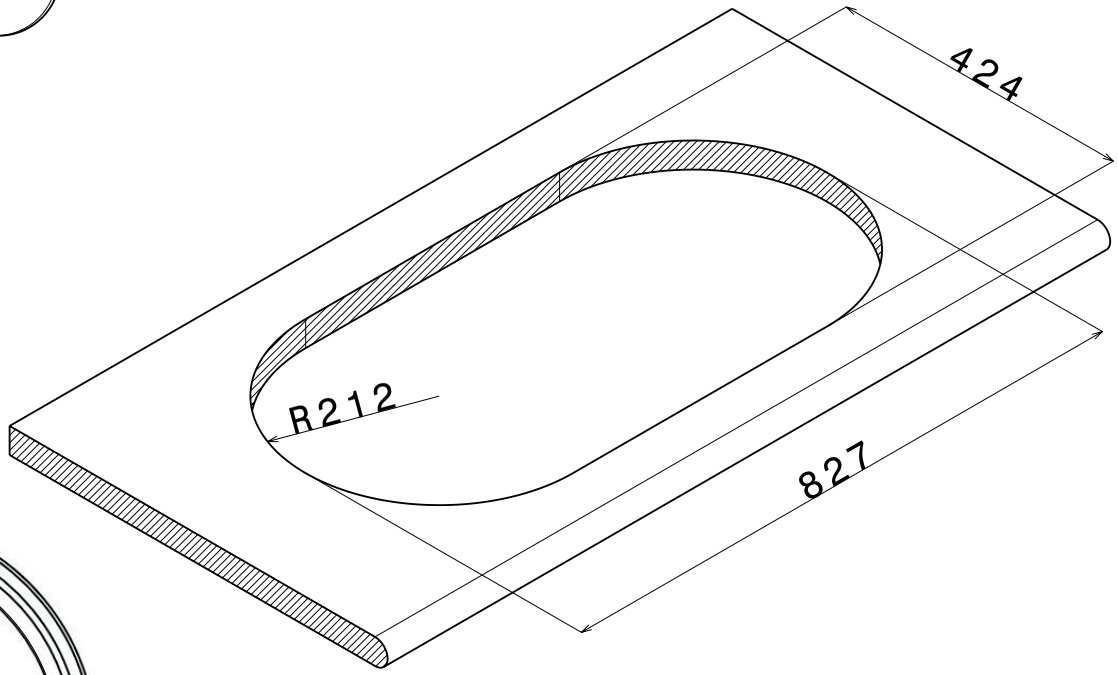
424
R212
827

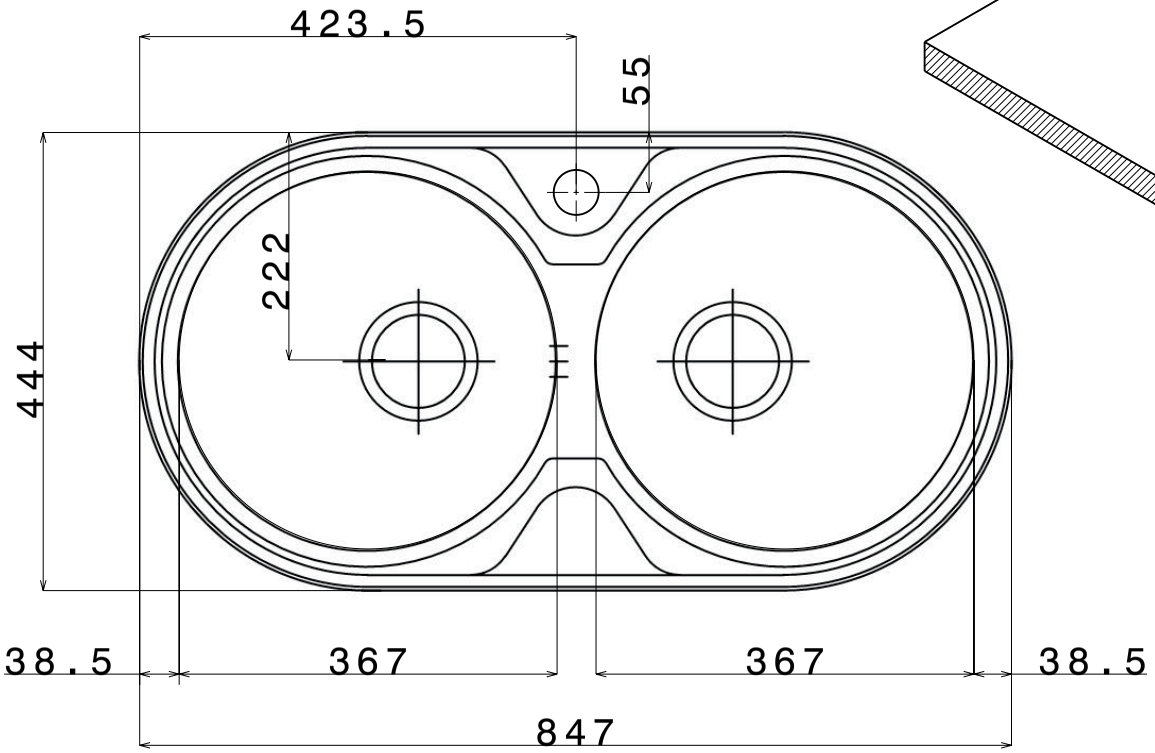
423.5
55
222
444
38.5
367
367
38.5
847