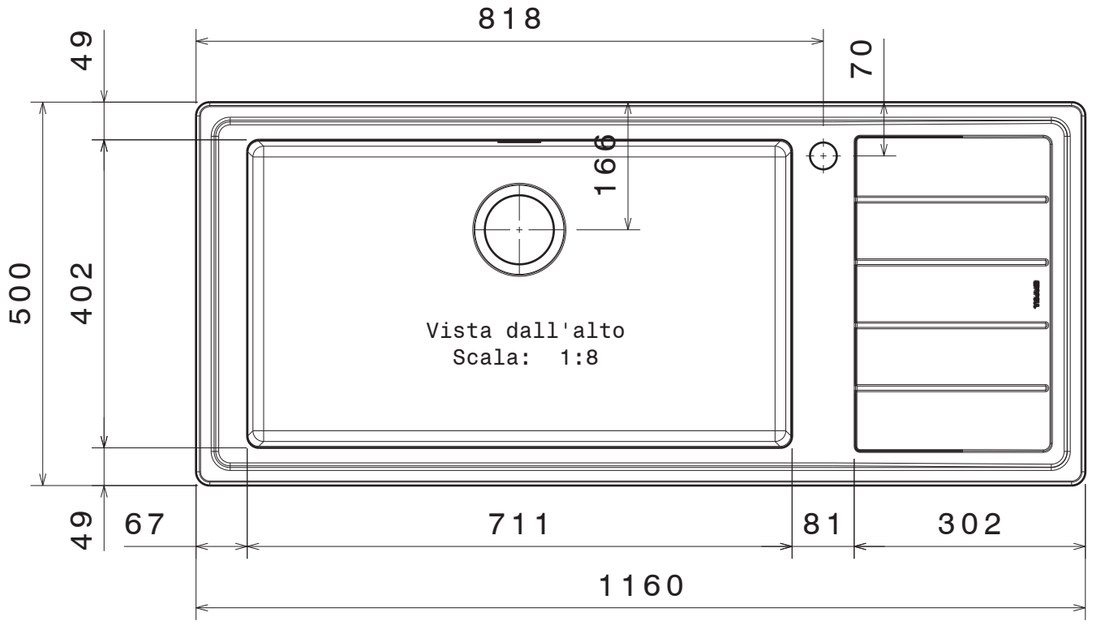

Vista dall'alto
Scala: 1:8

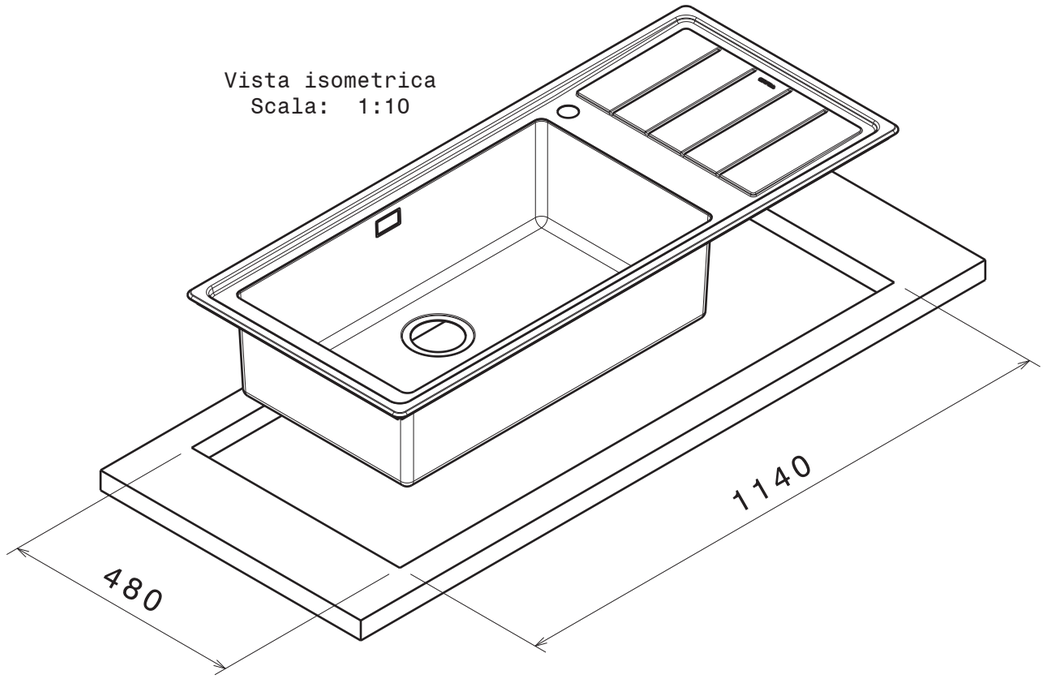

Vista isometrica
Scala: 1:10

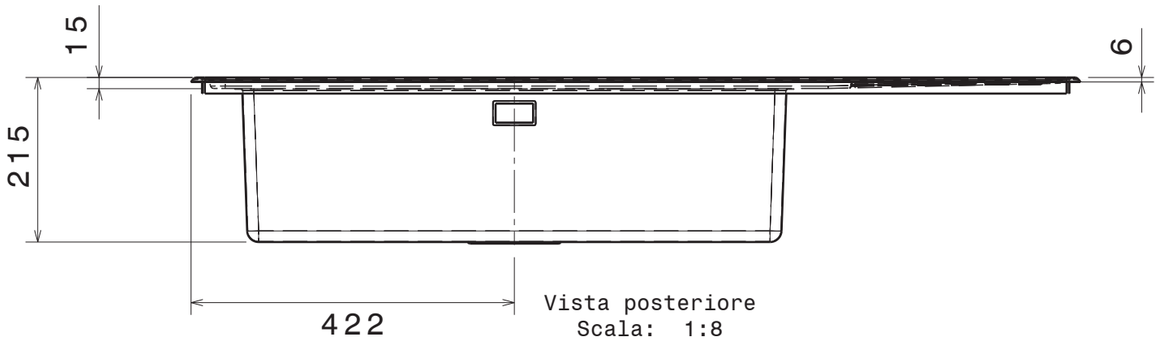

Vista posteriore
Scala: 1:8