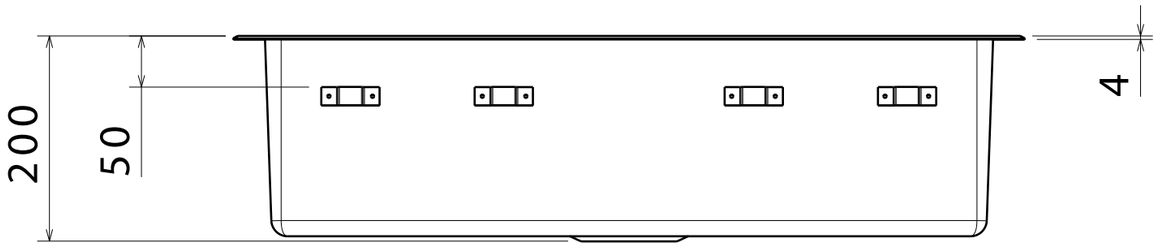
200
50
4

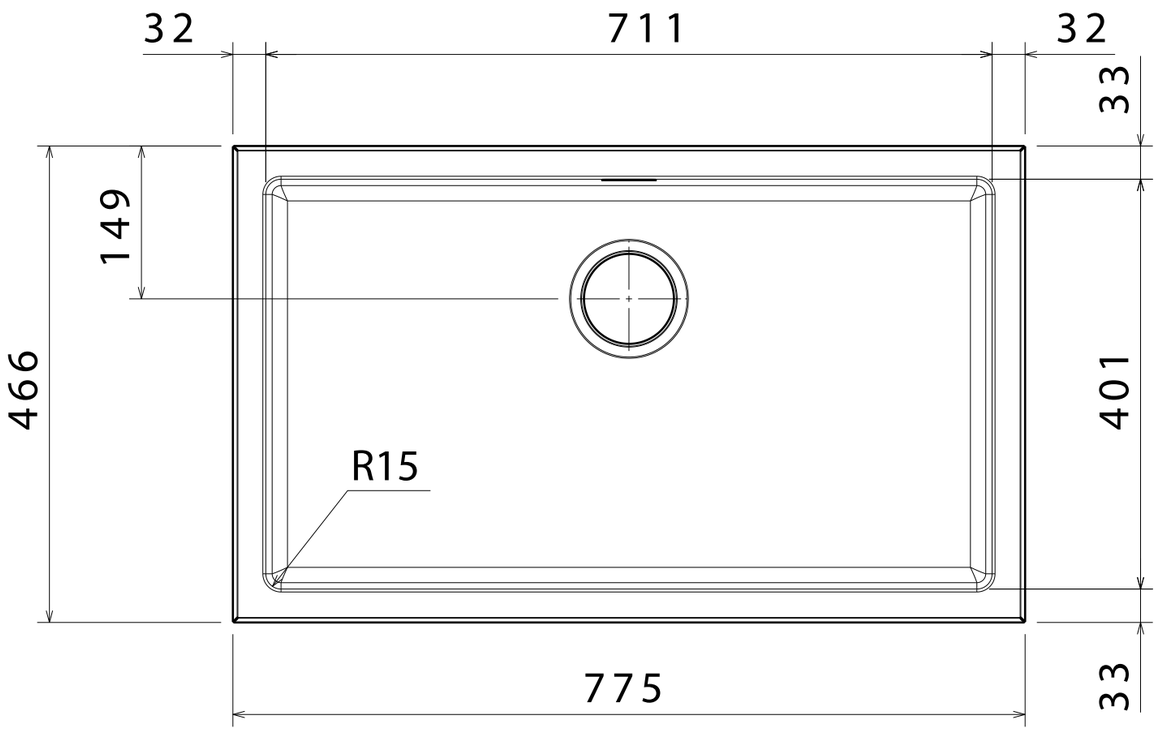
32
711
32
33
149
466
401
R15
775
33

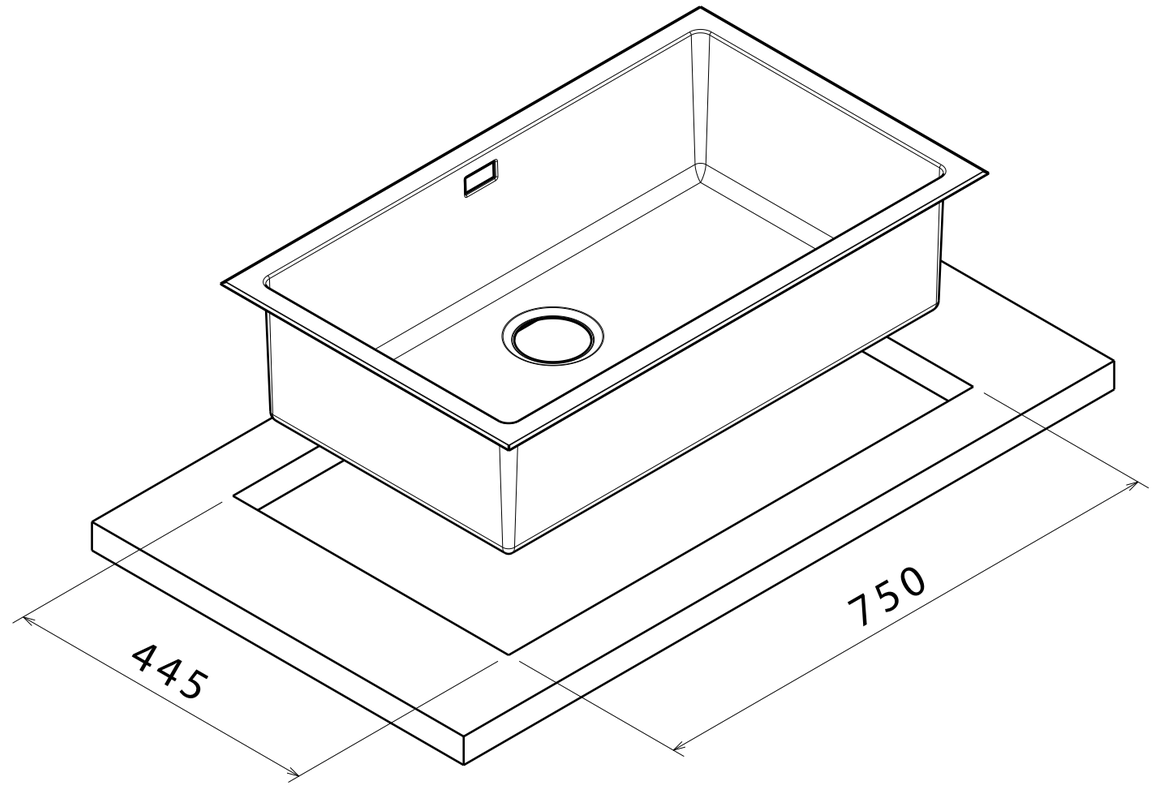
445
750