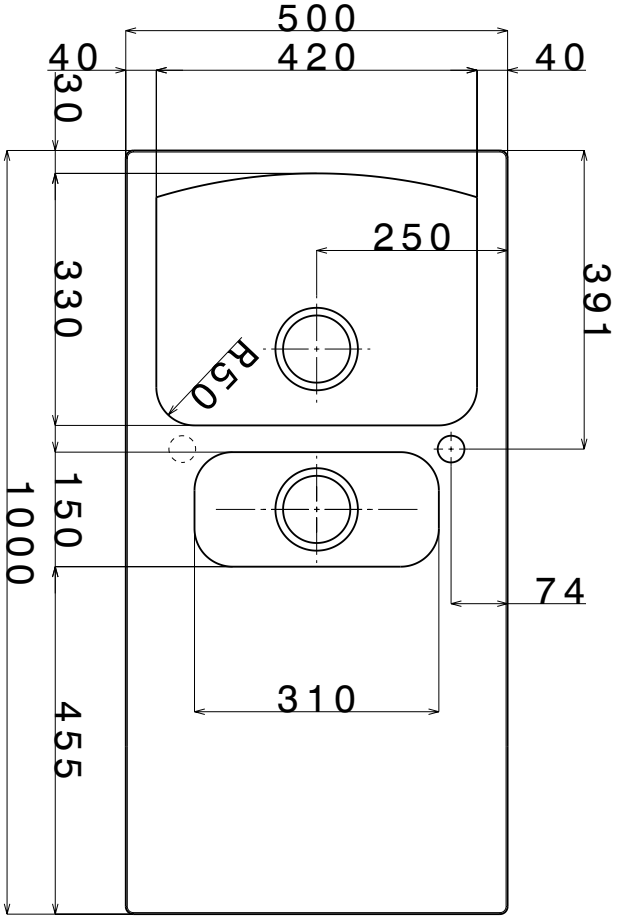
500
40
420
40
30
330
250
391
R50
150
1000
74
310
455

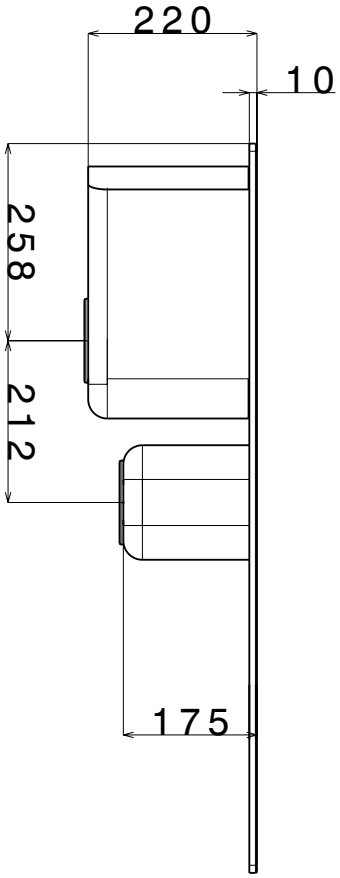
220
10
258
212
175

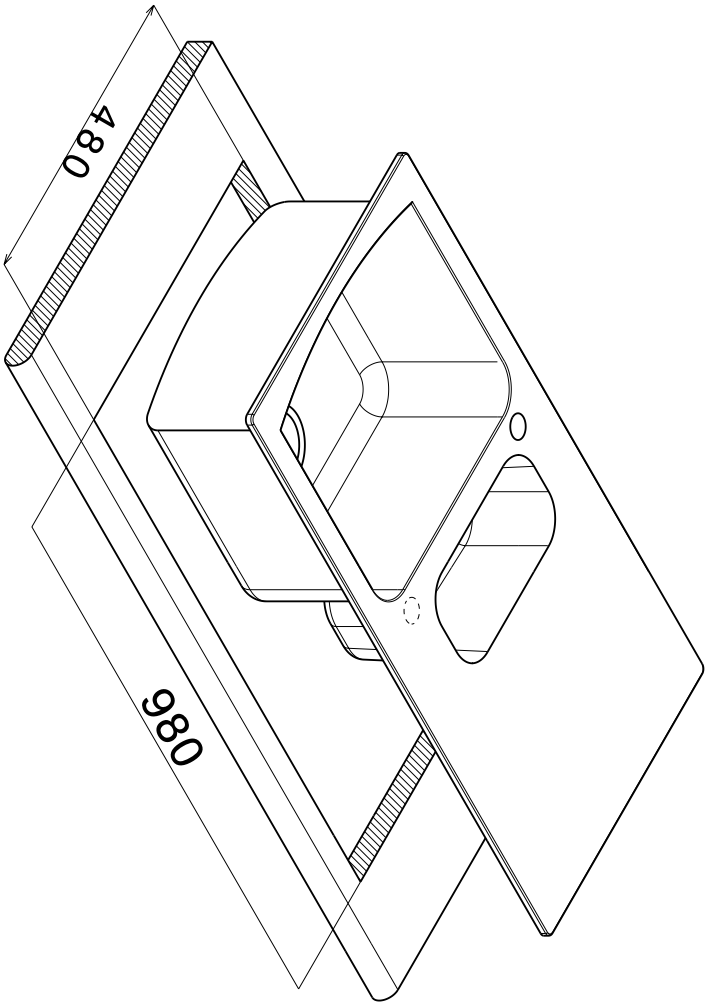
480
980