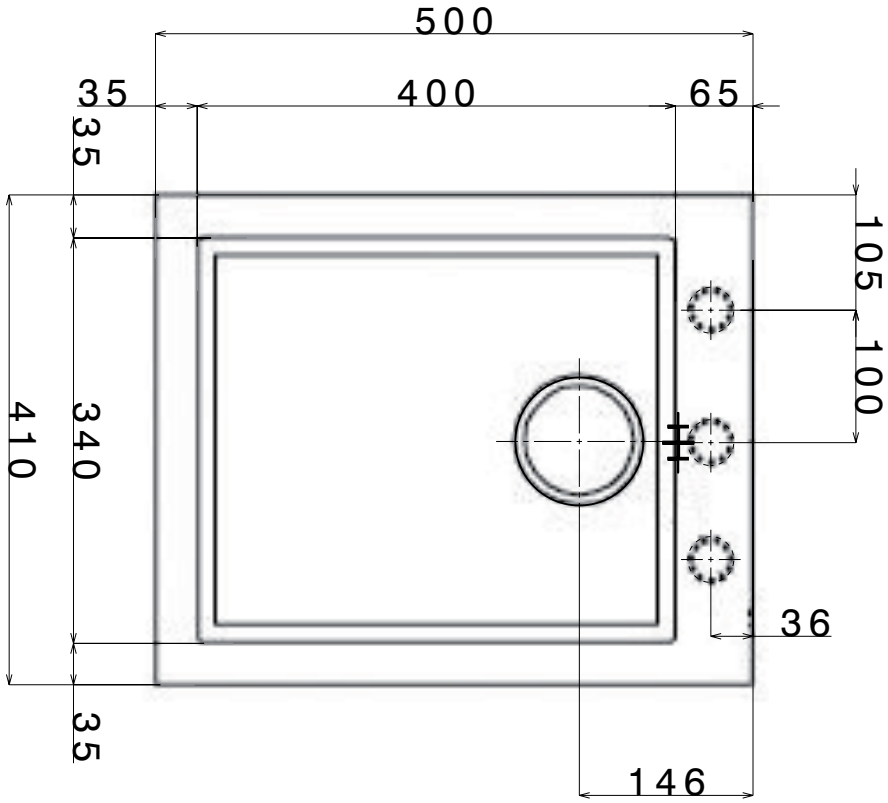
500
35
400
65
35
105
100
410
340
36
35
146

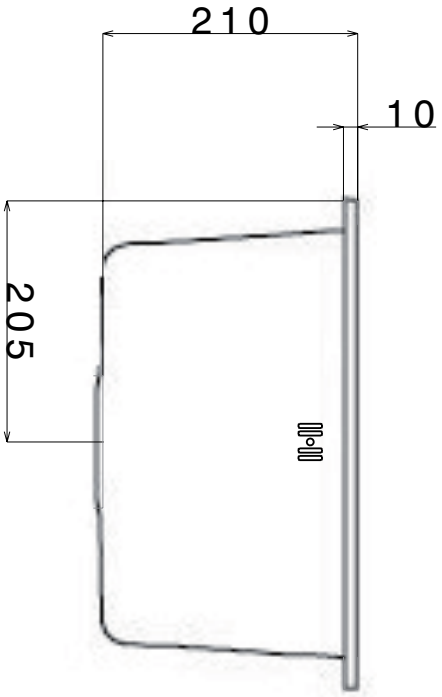
210
10
205

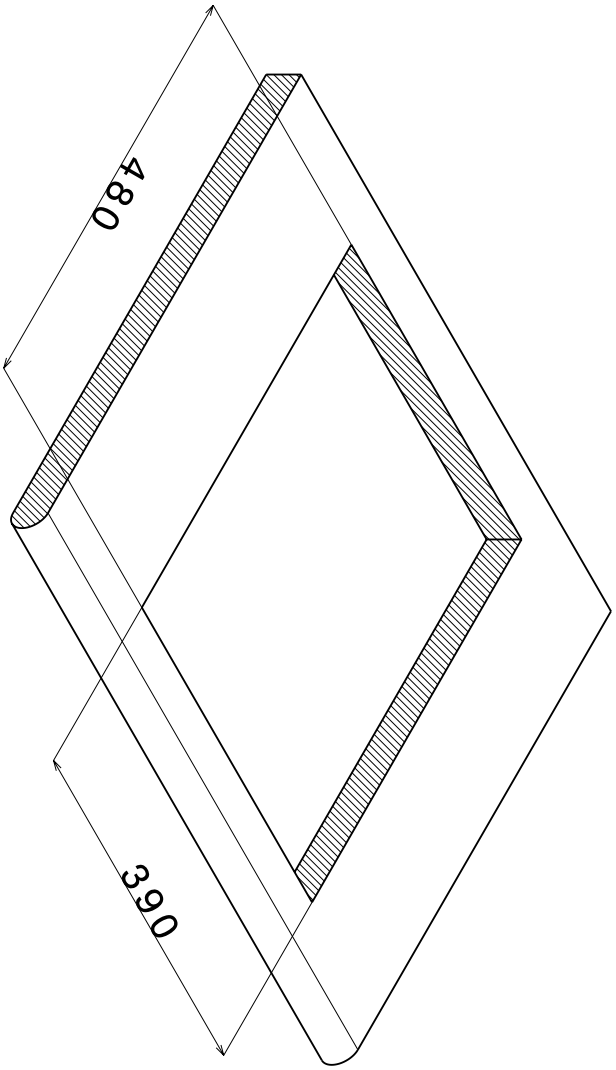
480
390