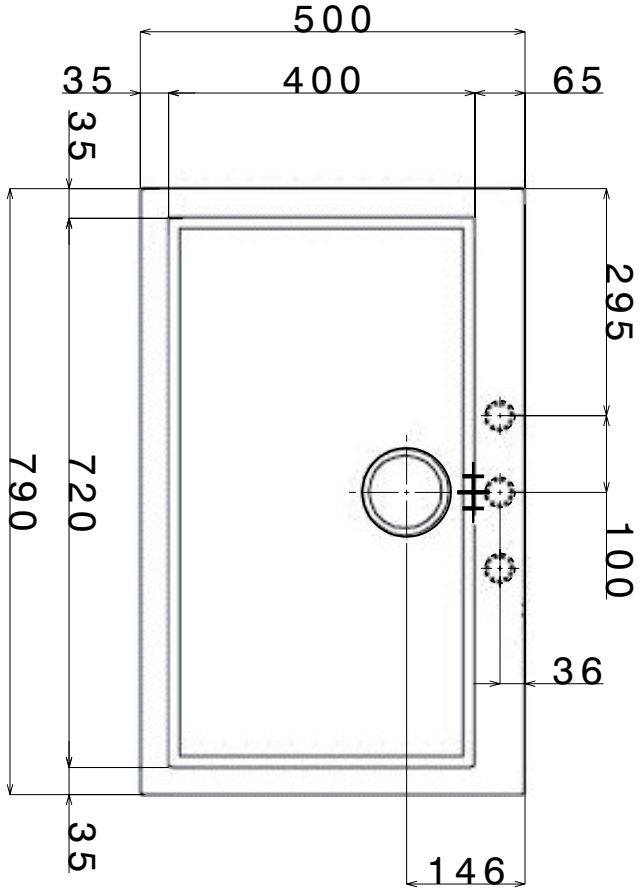
500
35
400
65
35
295
790
720
100
36
35
146

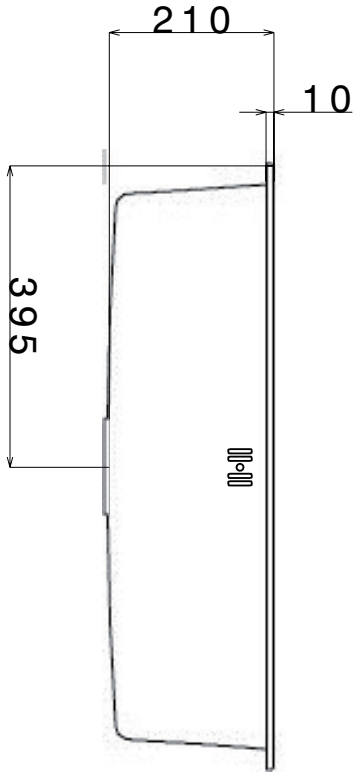
210
10
395

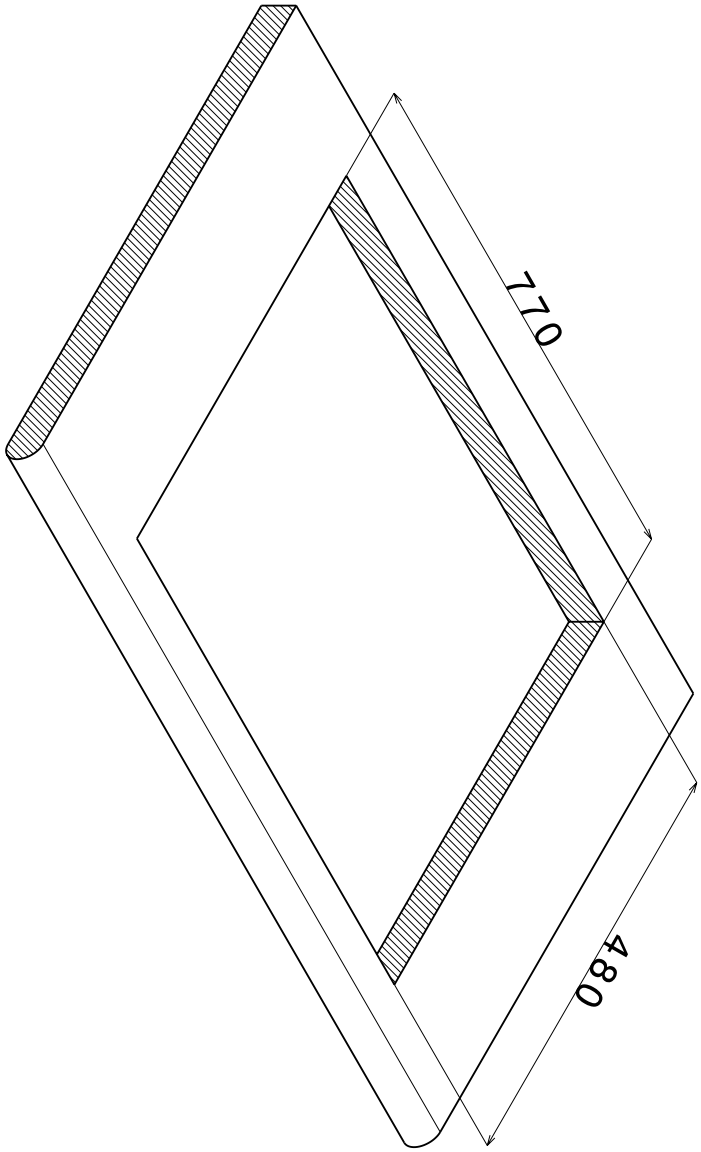
770
480