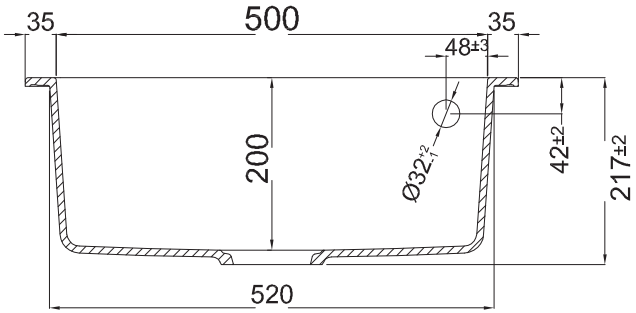
35
500
35
48±3
200
Ø32+2 -1
42±2
217±2
520

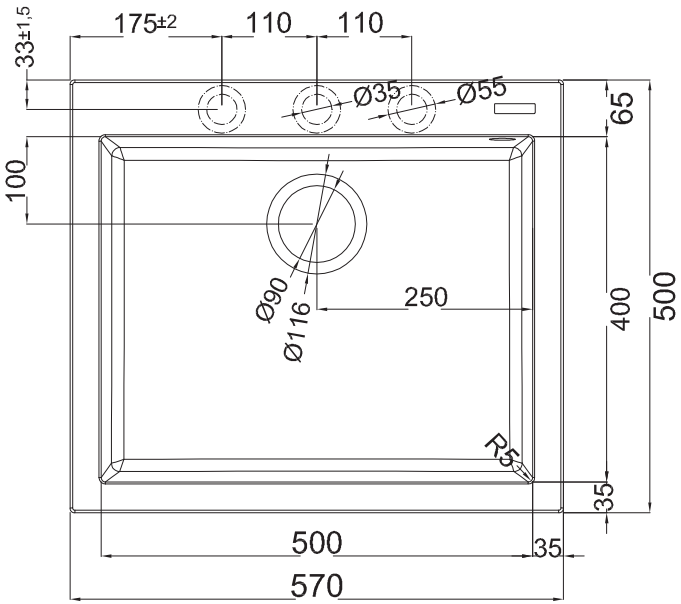
33±1,5
175±2
110
110
Ø35
Ø55
65
100
Ø90
Ø116
250
400
500
R5
35
500
35
570

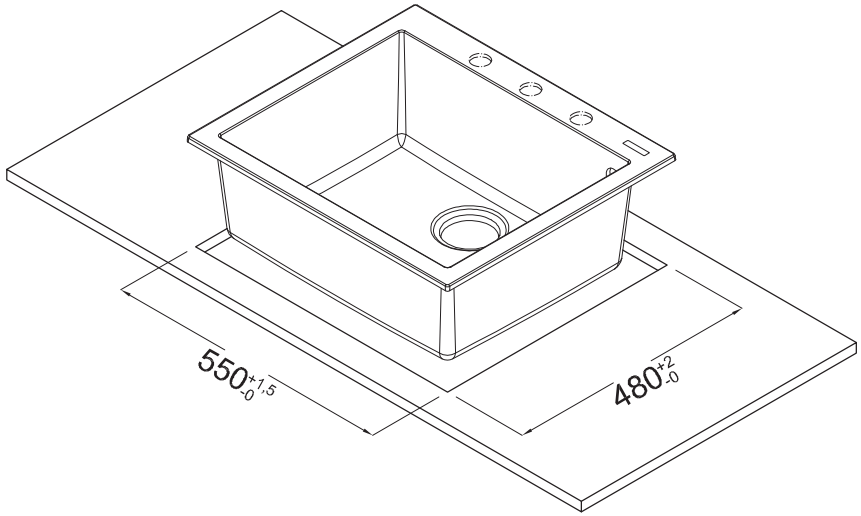
550+1,5 -0
480+2 -0