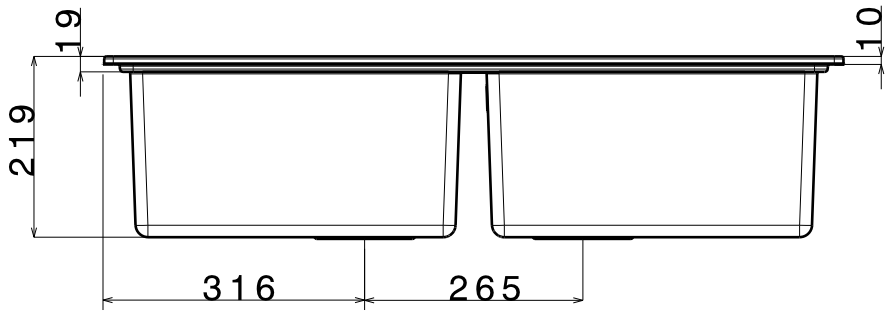
19
10
219
316
265

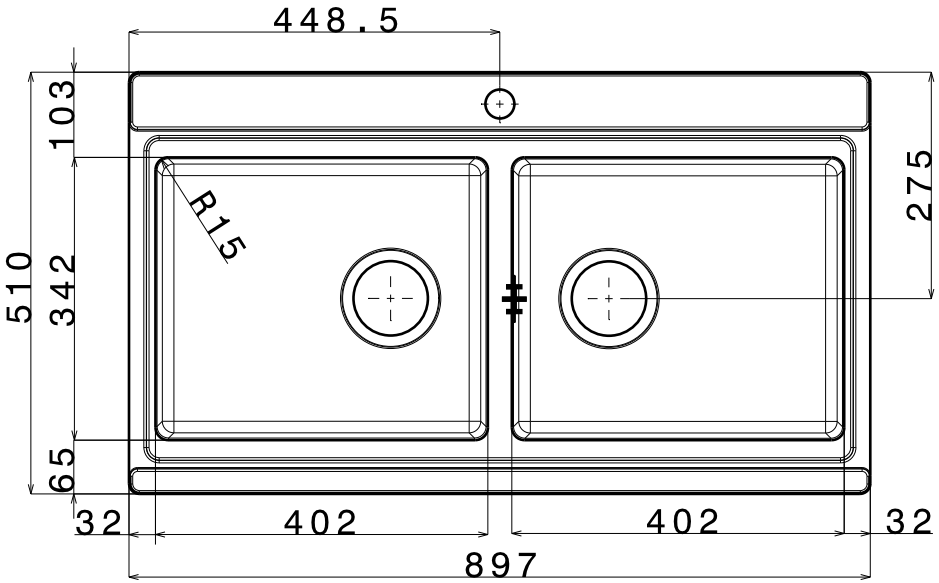
448.5
103
R15
510
342
65
275
32
402
402
32
897

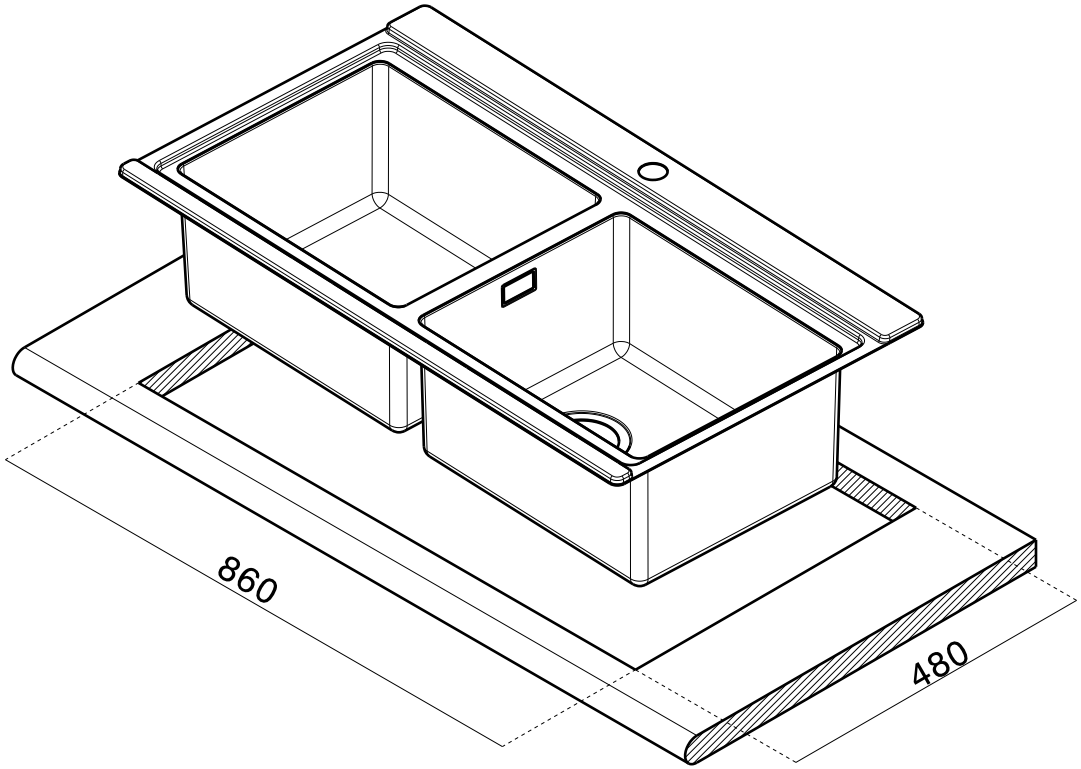
860
480